МЕТЕОСТАНЦИЯ
NRD-MT

Мехатроника+

Описание

- Предназначена для формирования сигнала на закрытие для блоков управления оконными электроприводами при дожде и сильном ветре

Метеостанция

Характеристики

- Для измерения показаний подключённых датчиков дождя и ветра
- Подогреваемая поверхность датчика
- Регулировка порога чувствительности для ветра
- Настройка по WiFi

Технические данные	
Напряжение питания	24 В/220В
Общая потребляемая мощность, не более	0,5А
Климатическое исполнение (кат. размещения 3 по ГОСТ 15150-69)	УХЛ4
Степень защиты корпуса блока управления метеостанции	IP55
Степень защиты выносных датчиков	IP65
Габаритные размеры блока управления, Ш*В*Г, не более мм	190*140*70
Габаритные размеры кронштейна с датчиками, Ш*В*Г, не более мм	75*180*200

Спецификация продукта

Схема подключения метеостанции

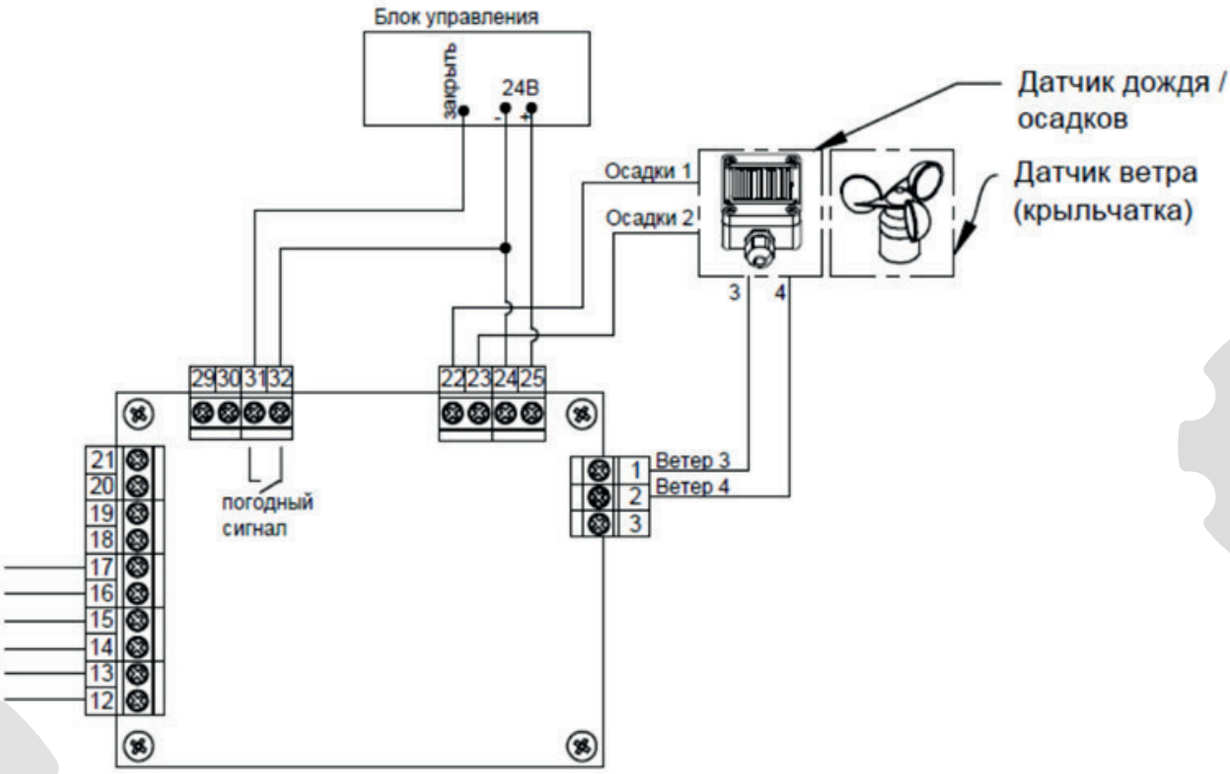

Код заказа	Описание
NRD-MT+RN+WD	Метеостанция с датчиком дождя/осадков и датчиком ветра

Права на технические изменения сохраняются