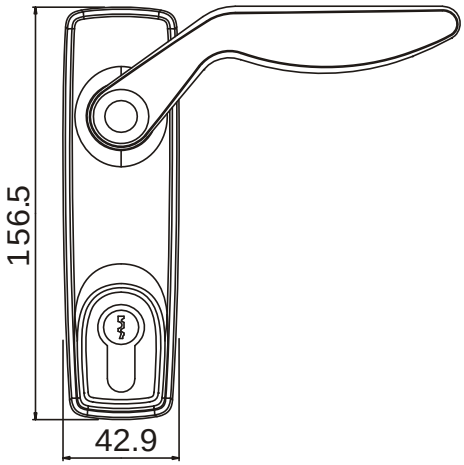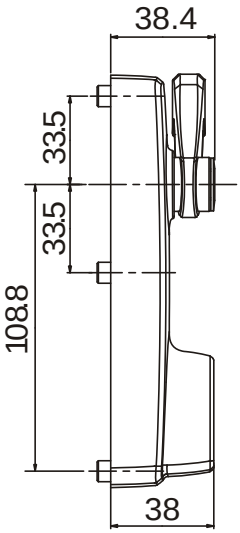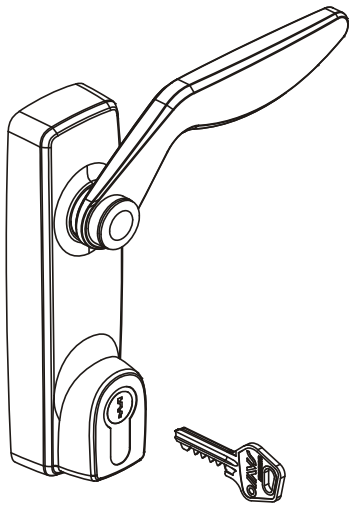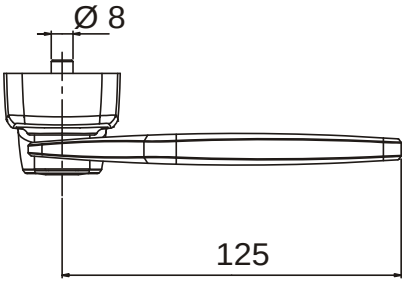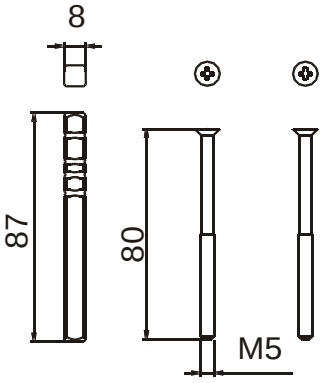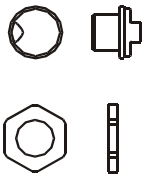6000.879